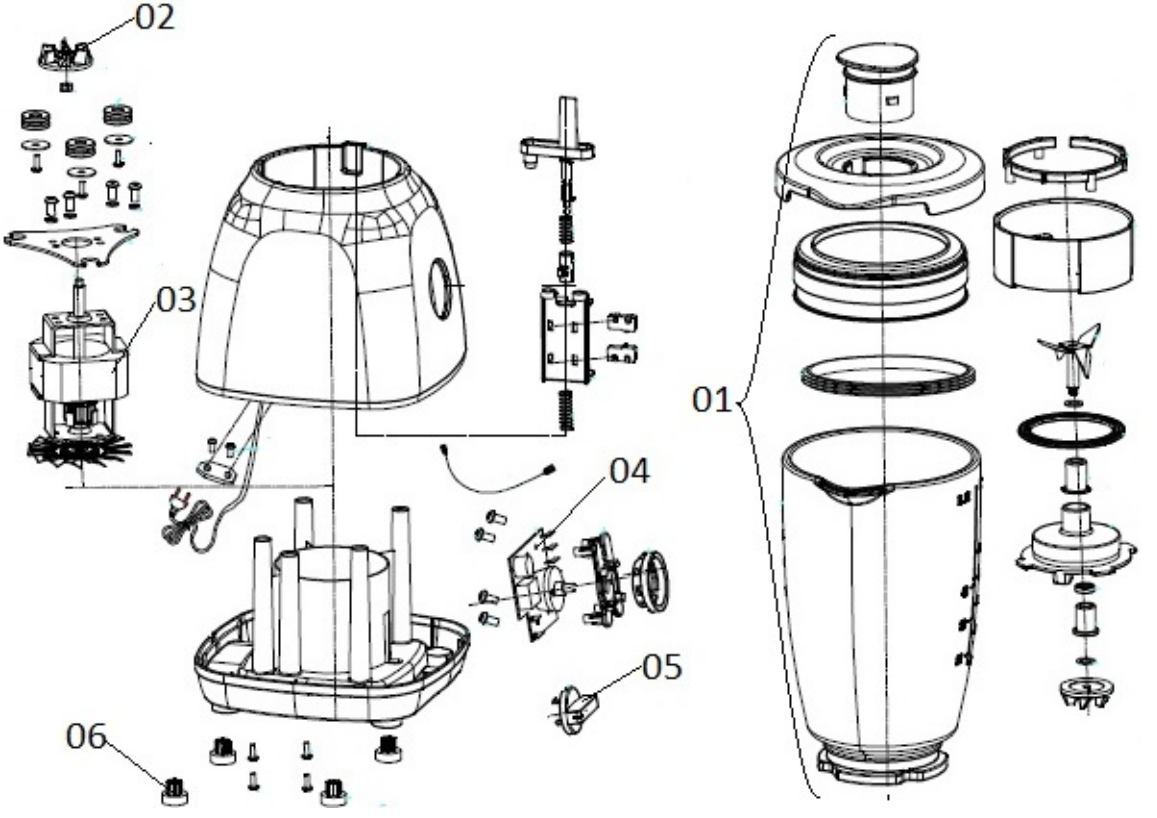
02
03
04
05
06
01